平成28年度　天皇杯・皇后杯全日本バレーボール選手権大会
愛媛県ラウンド

日 時　【女子】7月23日（土）～24日（日）【男子】7月24日（日）
会 場　愛媛県総合運動公園体育館メインアリーナ（ABコート）、サブアリーナ（CDコート）　※奥側がA・Cコートになります。

【女　子】

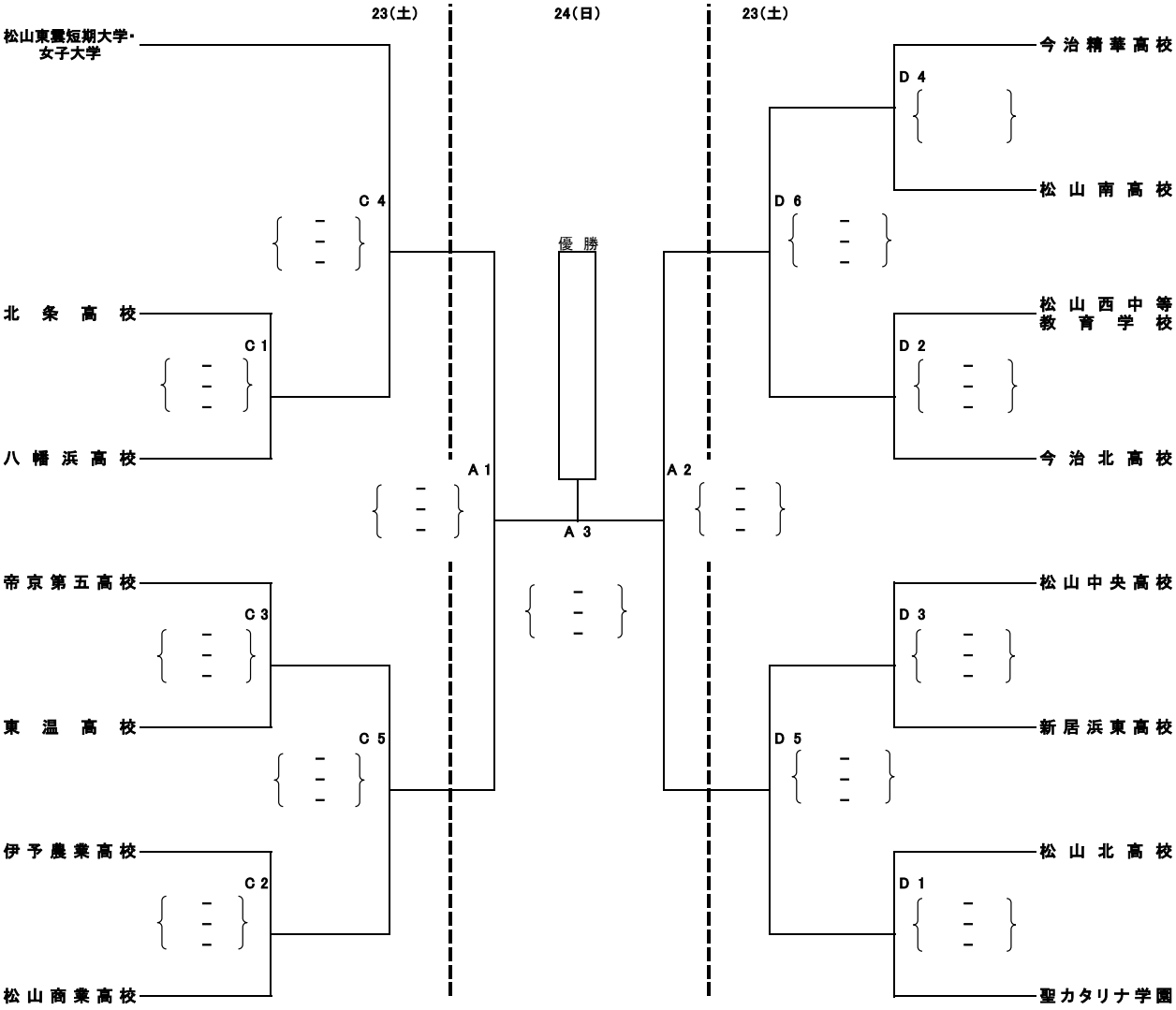

【男　子】

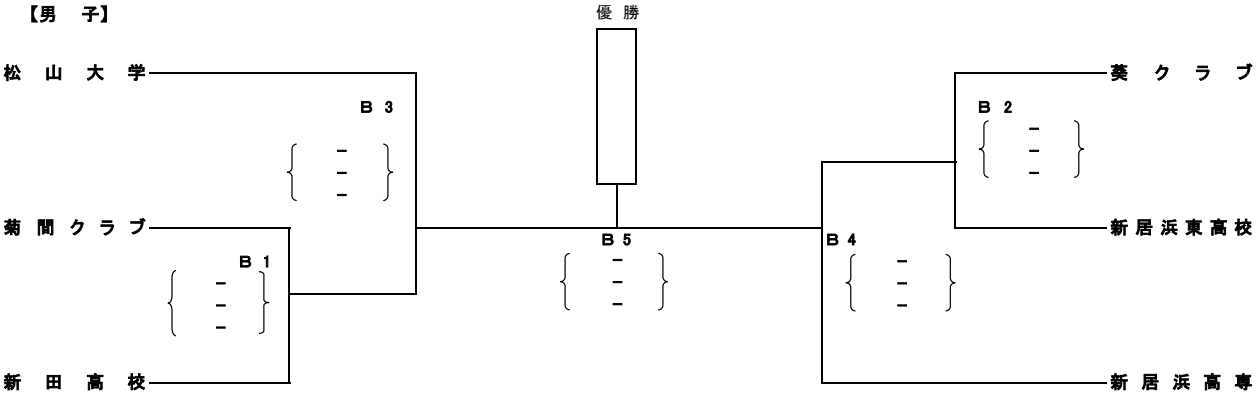

【23日（土）】

補助役員	【女子】 第1試合は第3試合のチームから、第2試合以降は、敗者チームから、得点2名・ラインジャッジ4名・記録1名を出してください。
体育館開場	8時30分
フロアへの入場	9時（ただし、練習時間割当以外のチームは入場できません。）
代表者会議	9時30分
開会式	10時
第1試合開始	開会式終了後、10分後プロトコール開始（開会式終了後の練習は第1試合のチームのみ）
練習割り当て	【女子】 9時～9時15分　第4試合のチーム、9時15分～9時30分　第3試合のチーム、9時30分～9時45分　第2試合のチーム、9時45分～10時　第1試合のチーム ※どのチームも試合のあるコートで練習を行ってください。また、練習時間以外は一切フロアに入らないでください。

【24日（日）】

補助役員	【女子】 第1試合は第2試合のチームから、第2試合以降は、前試合の敗者チームから、得点2名・ラインジャッジ4名・記録1名を出してください。 【男子】 第1試合は第3試合のチームから、第2試合以降は、敗者チームから、得点2名・ラインジャッジ4名・記録1名を出してください。
体育館開場	8時30分
フロアへの入場	9時（ただし、練習時間割当以外のチームは入場できません。）
代表者会議	9時30分（男子チームのみ）
第1試合開始	10時プロトコール開始
練習割り当て	【女子】 9時～9時30分　第2試合のチーム、9時30分～10時　第1試合のチーム 【男子】 9時～9時15分　第4試合のチーム、9時15分～9時30分　第3試合のチーム、9時30分～9時45分　第2試合のチーム、9時45分～10時　第1試合のチーム ※どのチームも試合のあるコートで練習を行ってください。（A・Bコート間の空きコートでの練習は禁止です。）また、練習時間以外は一切フロアに入らないでください。 ※男女で練習時間の時間設定が違います。間違えないように気をつけてください。